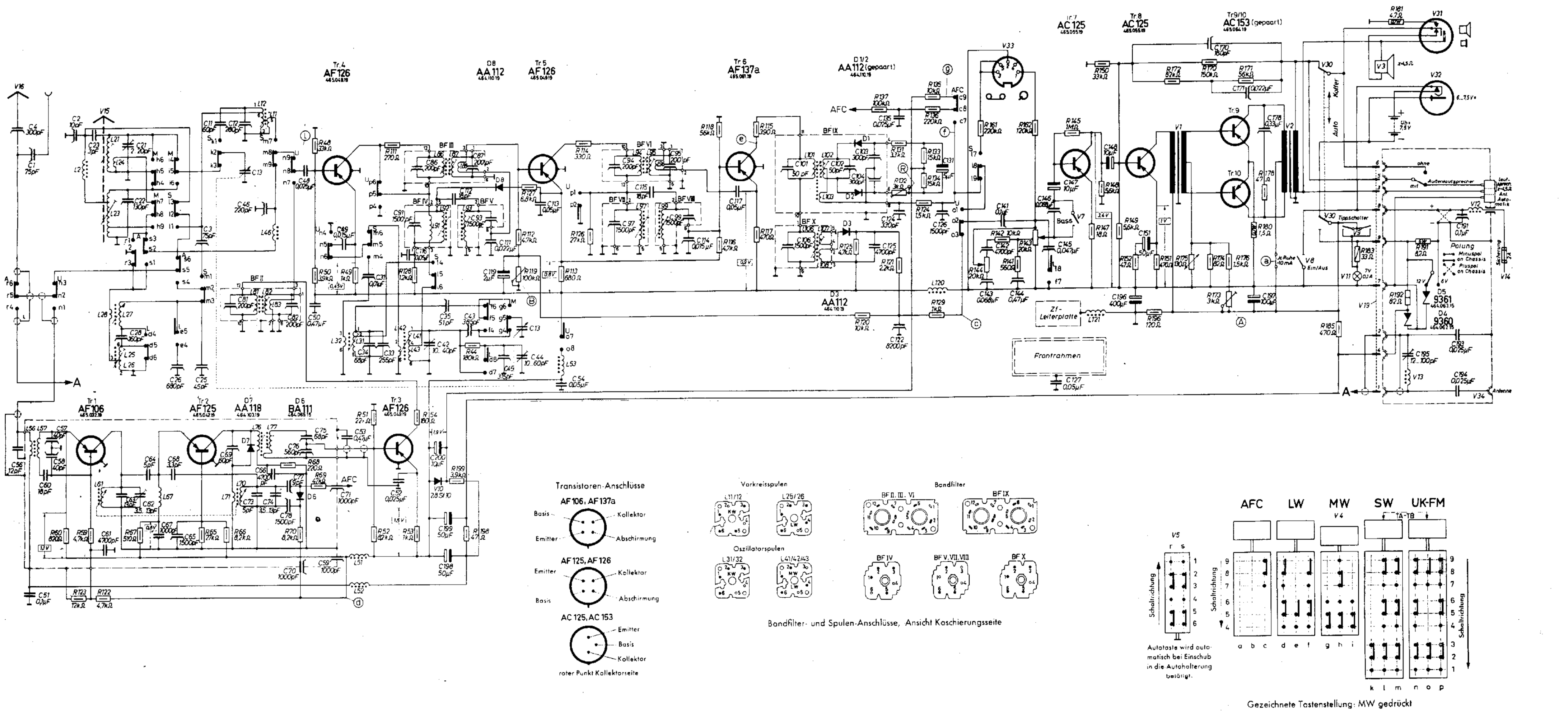

	AM-Eingang					AM-Spulensatz								
	1	2	3	4	5	11	12	13	14	15	21	22	23	24
C	75pF R500-	10pF R500-	75pF KS63-	300pF R250-		60pF KS63-	280pF KS125-	Drehko 446.040			2...20pF 447.030	130pF KS125-	3pF S500-	
R														
L		423.120				523.347	523.347				423.140		423.089	423.140

	AM-Spulensatz													
	25	26	27	28	29	31	32	33	34	35	41	42	43	44
C	45pF KS125-	680pF KS63-		160pF KS63-		0,01µF Py160-		255pF KS63-	68pF R500-	51pF KS125-		10...40pF 447018	385pF KS63-	10...60pF 447.049
R														180kΩ 0,05W
L	424.057	424.057	523.359	523.359		523.349	523.349				523.308	523.308	523.308	

	AM-Spulensatz										UKW-Baustein			
	45	46	47	48	49	50	51	52	53	54	55	56	57	58
C	315pF KS125-	220pF KS63-		0,025µF W30/90-	0,015µF Py160-	0,47µF S12-	0,1µF W30/90-	0,025µF W30/90-	0,47µF S12-	0,05µF W30/90		12pF S500-	40pF R250-	40pF R250-
R				33kΩ 0,05W	1kΩ 0,05W	3,9kΩ 0,05W	22kΩ 0,05W	8,2kΩ 0,05W	1kΩ 0,05W	180Ω 0,05W				
L		423.037					423.505	423.505	423.505			423.134	423.134	

	UKW-Baustein											
	59	60	61	62	63	64	65	66	67	68	69	70
C	1000pF D500-	18pF S500-	4700pF W30-	3,5...13pF 447.055	13pF S500-	5pF S500-	1500pF R125-	4700pF W30-	1000pF P500-	3,3pF S500-	60pF R125	1000pF D500-
R	4,7kΩ 0,05W	820Ω 0,05W					27kΩ 0,05W	8,2kΩ 0,05W	510Ω 0,05W	220Ω 0,05W	47kΩ 0,05W	8,2kΩ 0,05W
L			523.260						470.114			523.260

	UKW-Baustein										BF II			
	71	72	73	74	75	76	77	78	79	80	81	82	83	84
C	1000pF D500-		5pF S500-	3,5...13pF 447.055	68pF KS125-	560pF KS63-	9pF R125-	1500pF R125-			200pF KS25-	200pF KS25-		
R														
L	523.280					423.398	423.398				424.049	424.048	424.048	

	BF III				BF IV		BF V	BF VI			BF VII		BF VIII	
	86	87	88	89	91	92	93	94	95	96	97	98	99	100
C	200pF KS25-	200pF KS25-			1500pF KS25-		1500pF KS25-	200pF KS25-	200pF KS25-		1500pF KS25-		1500pF KS25-	
R														
L	424.049	424.048	424.048		424.041	424.041	424.042	424.049	424.048	424.048	424.042		424.042	

	BF IX				BF X			Zf-Stufe						
	101	102	103	104	106	107	108	111	112	113	114	115	116	117
C	50pF KS25-	50pF KS25-	300pF KS25	300pF KS25	1500pF KS25-			0,022µF Py100-	18pF S500-	0,05µF W30/90-	0,015µF Py100-	18pF S500-	0,05µF W30/90	0,05µF W30/90-
R								270Ω 0,05W	4,7kΩ 0,05W	680Ω 0,05W	330Ω 0,05W	390Ω 0,05W	4,7kΩ 0,05W	470Ω 0,05W
L	424.056	424.056	424.055		424.043	424.043	424.043							

	Zf-Stufe											
	118	119	120	121	122	123	124	125	126	127	128	129
C		2µF 443.080			8200pF R250-		330pF Py400-	4700pF W30/90-	1500pF R250-	0,05µF W30/90-		
R	56kΩ 0,05W	100kΩ 402.478	10kΩ 0,05W	2,2kΩ 0,05W	4,7kΩ 0,05W	12kΩ 0,05W	1,5kΩ 0,05W	4,7kΩ 0,05W	27kΩ 0,05W	6,8kΩ 0,05W	1,2kΩ 0,05W	1kΩ 0,05W
L			423.505	423.505								

	Ratio										Nf-Vorstufen			
	131	132	133	134	135	136	137	138	139	140	141	142	143	144
C	5µF 443.250				0,025µF W30/90						0,1µF Py125-	4700pF Py400-	0,068µF Py160-	0,47µF Py160-
R	3,3kΩ 0,05W	3kΩ 402.480	15kΩ 0,05W	15kΩ 0,05W	10kΩ 0,05W	220kΩ 0,05W	100kΩ 0,05W				560Ω 0,05W	10kΩ 0,05W	20kΩ 402.461	20kΩ 402.462

	Nf-Vorstufen												Nf-Gegentaktendstufe	
	145	146	147	148	149	150	151	152	153	160	161	162	163	170
C	0,047µF Py125-	0,068µF Py160-	10µF 443.082	10µF 443.240			50µF 443.249							180pF R500-
R	1MΩ 0,05W		18Ω 0,05W	5,6kΩ 0,05W	5,6rΩ 0,05W	33kΩ 0,05W	470Ω 0,05W	47Ω 0,05W			220kΩ 0,05W	120kΩ 0,05W		150kΩ 0,05W

	Nf-Gegentaktendstufe														
	171	172	173	174	175	176	177	178	179	180	181	182	183	184	185	186
C	0,022µF Py125-							0,33µF Py160-								
R	56kΩ 0,05W	82kΩ 0,05W	3kΩ 402.460	82Ω 0,05W	130Ω 404.001	1,5kΩ 0,05W		47Ω 0,05W		1,5Ω 0,7W	4,7Ω 0,7W		33Ω 0,5W		470Ω 0,05W	

	Autohalterung					Stromversorgung				
	191	192	193	194	195	196	197	198	199	200
C	0,1µF Py160-		0,025µF W30/90-	0,025µF W30/90-	12...100pF 447.068	400µF 443.048	100µF 443.243	50µF 443.249	50µF 443.249	10µF 443.240
R	8,2Ω 6W	82Ω 1W				120Ω 0,05W		47Ω 0,05W	3,9kΩ 0,05W	

	1	2	3	4	5	6	7	8	9	10	11	12
V	Treibertrafo 522.038.13	Ausgangstrafo 522.056.13	Lautsprecher 470.124.13	Schiebetaste 472.379.13	Schiebetaste 472.378.14		Baßschalter komb. mit R 144	Ein-Ausschalter komb. mit R 143	Doppel-Schalter	Selen-Gleichricht. 464.141.19	Skalenlampe 467.004.15	Entstördrossel 424.060.25

	13	14	15	16	17	18	19	20	28	29	30	31	32	33	34
V	Entstördrossel 423.037.15	Sicherung kompl. 2 Amp.	Ferritstab 466.058.15	Teleskopantenne 479.408.14			Steckerleiste 175.073.14				Schaltbuchse 174.199.14	Umschaltbuchse 174.198.15	Schaltbuchse 174.187.14	Flanschsteckdose 174.043.14	Antennenbuchse 174.172.14

- 0,05W
- 0,5W
- 0,7W
- 1W
- 6W

Bei Kondensatoren: KS = Kunststoffolien-Kondensator Py = Polyester-Kondensator. D, P, R, S u. W = Keramik-Durchführungs-, Keramik-Perl-, Keramik-Rohr-, Keramik-Scheiben- und Keramik-Waffel-Kondensator

Sämtliche Spannungsangaben beziehen sich auf den Betriebszustand bei UKW-Empfang. Gemessen mit Instrument 50000 Ω/V im 10V Bereich.

RADIORICEVITORE NORDMENDE Chassis 4/603 KL 49 m